組別量級: 特別組團體賽 (3)

No.		土城區柔委會	屏東縣柔委會	臺南市柔委會
1	土城區柔委會		1	2
2	屏東縣柔委會			3
3	臺南市柔委會			

組別量級: 社會男子甲組團體賽（6 隊）

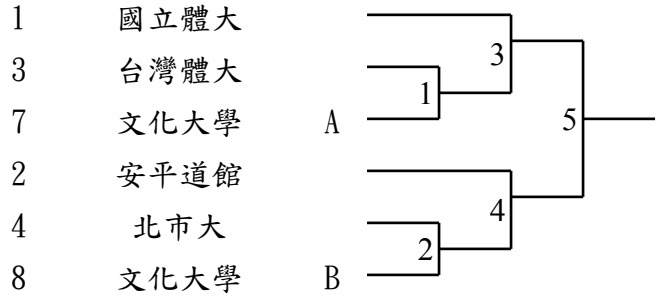

組別量級：社會女子甲組團體賽（4 隊）

1	台灣體大
3	北市大同高中
2	北市大
4	文化大學

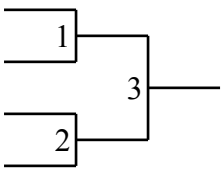

組別量級：社會男子乙組團體賽（12 隊）

1	嘉義市柔道協會
5	中市新民高中
13	觀音高中
3	仰德高中
7	三民高中
15	安平道館
2	海青高工
6	南投高中
14	福誠高中
4	明德高中
8	壽山高中
16	枋寮高中

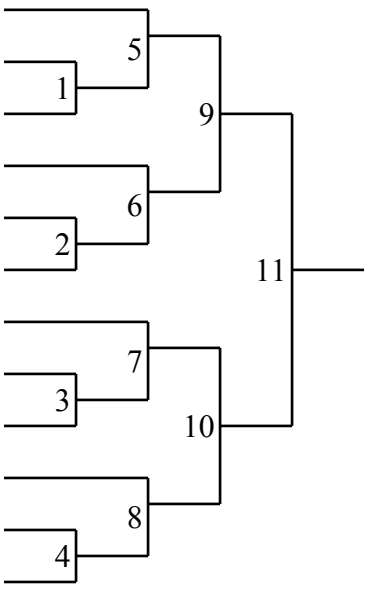

組別量級：社會女子乙組團體賽（5 隊）

1	屏東大同高中
3	仰德高中
2	蘇澳海事
4	文山高中
8	海青高工

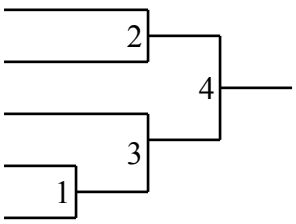

組別量級: 大專男子甲組團體賽 (2)

No.		崑山科大	景文科大	終場
1	崑山科大		1	3
2	景文科大	2		

組別量級: 大專男子乙組團體賽（7 隊）

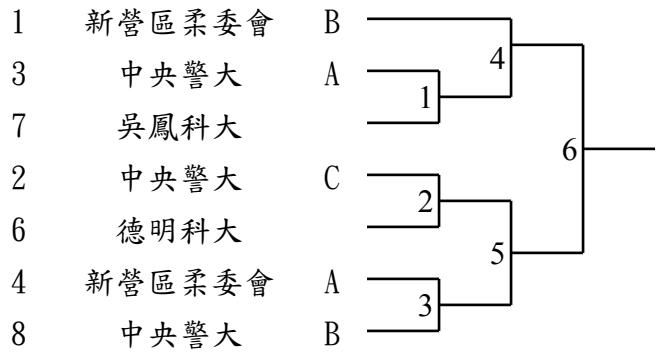

組別量級：大專女子乙組團體賽（6 隊）

1	中央警大	A
3	新營區柔委會	
7	景文科大	
2	中央警大	B
4	德明科大	
8	長庚科大	

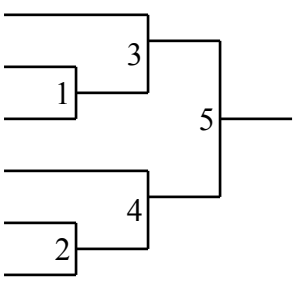

組別量級: 高中男子組團體賽（4 隊）

1	文山高中
3	北市大同高中
2	枋寮高中
4	明德高中

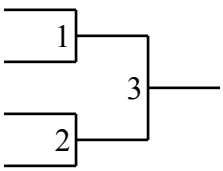

組別量級: 高中女子組團體賽 (3)

No.		苑裡高中	觀音高中	枋寮高中
1	苑裡高中		1	2
2	觀音高中			3
3	枋寮高中			

組別量級: 國中男子組團體賽（12 隊）

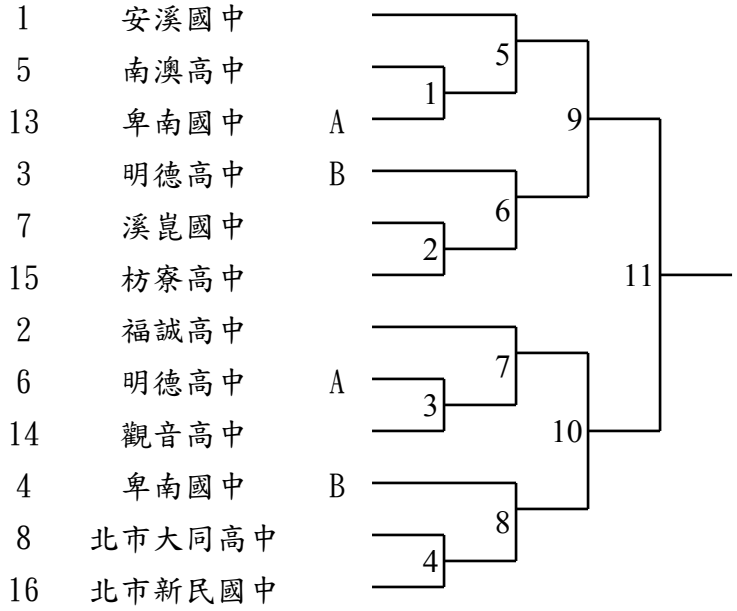

組別量級：國中女子組團體賽（8 隊）

1	枋寮高中	B
5	北市新民國中	
3	安溪國中	
7	明德高中	
2	卑南國中	
6	枋寮高中	A
4	溪崑國中	
8	福誠高中	

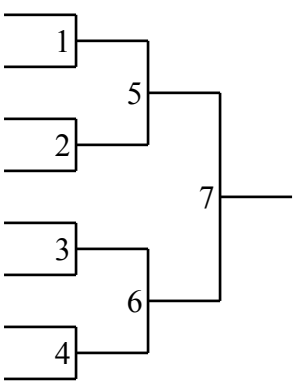

組別量級：國小男子組團體賽（21 隊）

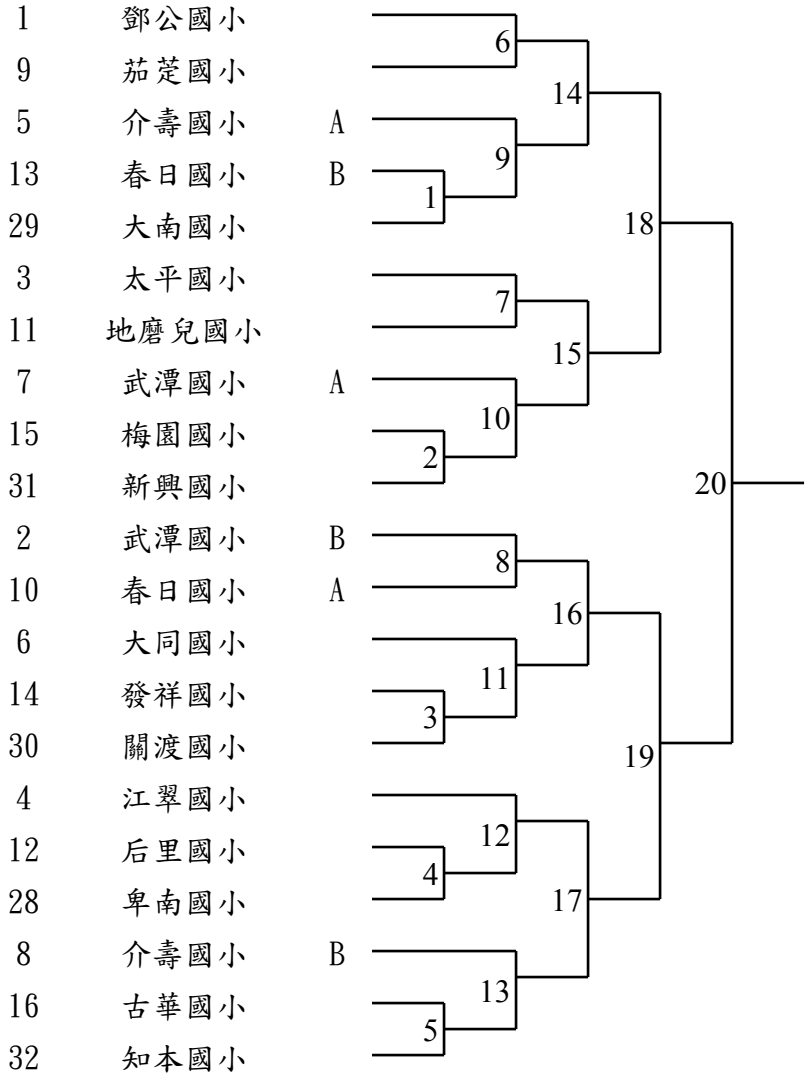

組別量級：國小女子組團體賽（11 隊）
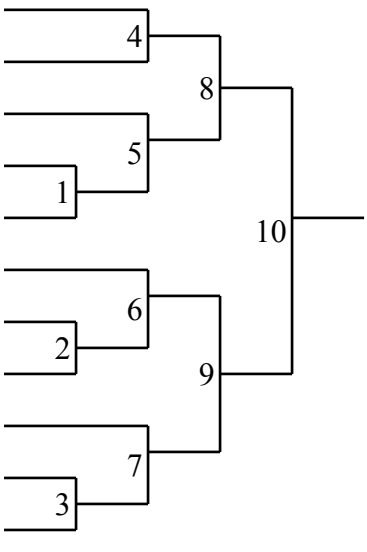
1	鄧公國小
5	大同國小
3	介壽國小
7	發祥國小
15	茄萣國小
2	春日國小
6	卑南國小
14	太平國小
4	高雄市柔委會
8	大南國小
16	后里國小